VE-4308A - Spojka vykurovacieho telesa priama

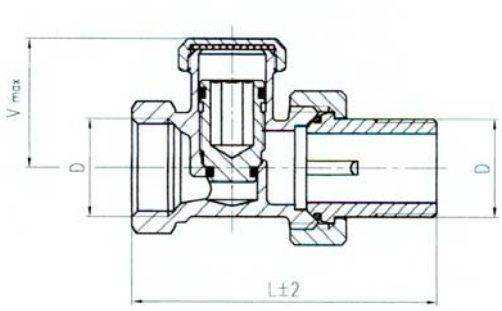

Popis:
Spojka vykurovacieho telesa je z mosadze, okrem tesnení, ktoré sú z vhodného materiálu odolávajúceho pracovným tlakom a teplotám . Viditeľné mosadzné súčiastky sú niklované. Výpustka je do tela tesnená guľovou plochou s O-krúžkom.

Použitie:
Používa sa ako uzatváraco-regulačný prvok a na spájanie vykurovacieho telesa s odtokovým potrubím teplovodného vykurovacieho systému do pracovného tlaku 1 MPa a teploty do 110 °C. Jej ventilová časť umožňuje nastavenie prietokových hodnôt kv1 až kv6 i uzatvorenie prietoku vody z potrubia.

	D	V_{max}	L±2	v.č.
VE-4308A DN10	G 3/8	26	66	40.0450
VE-4308A DN15	G 1/2	26	66	40.0451

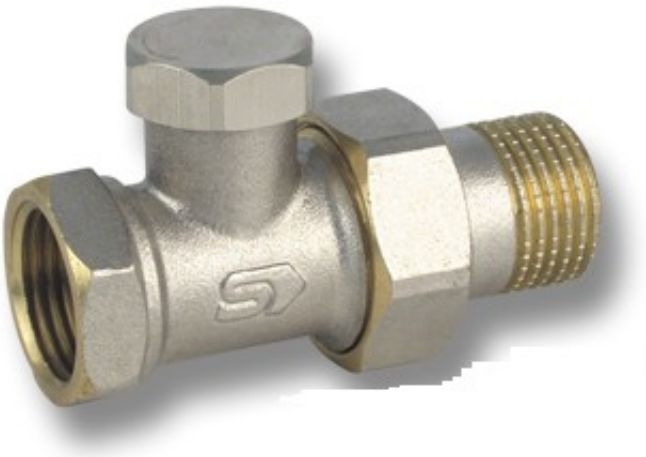

VE-4308A DN 10

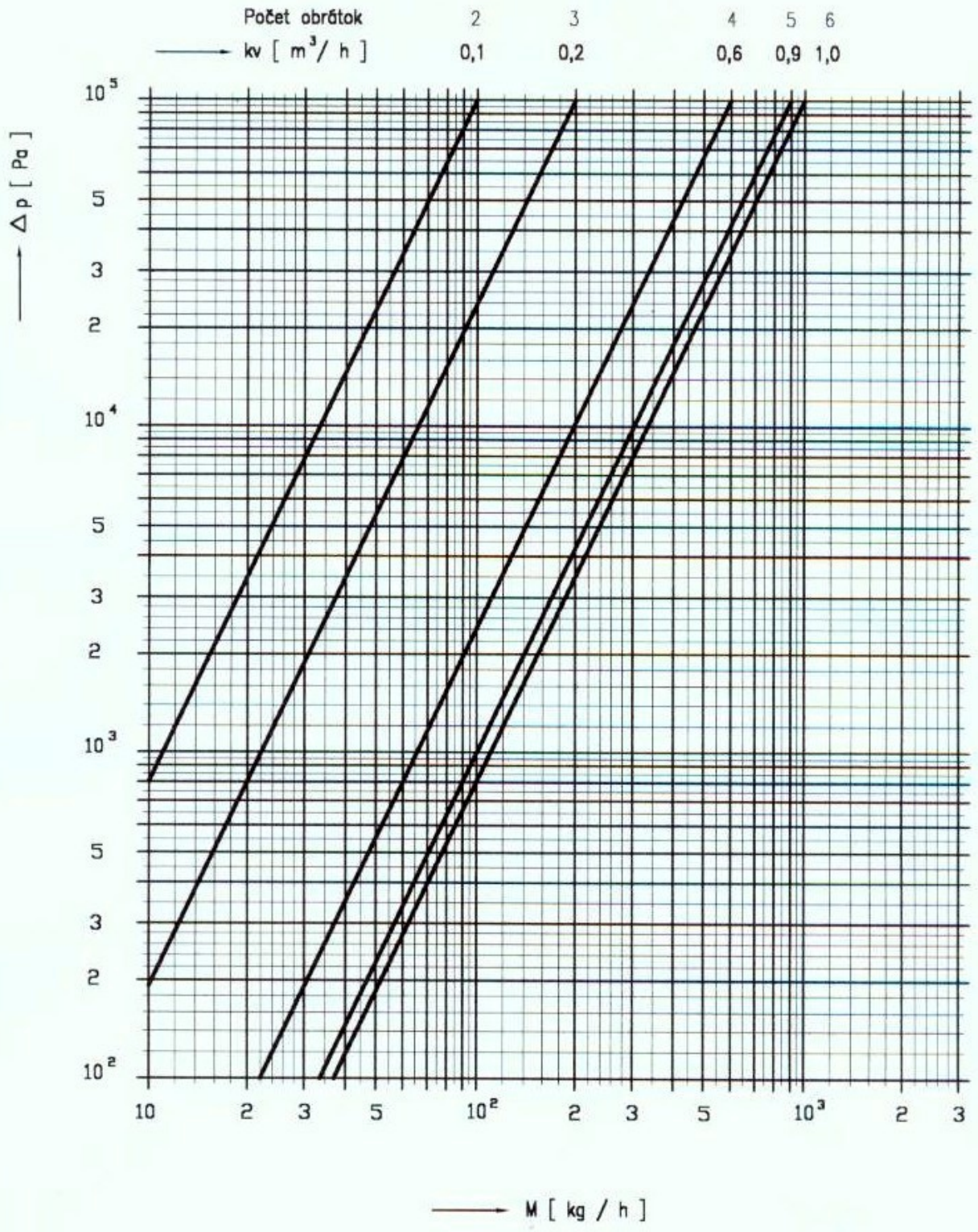
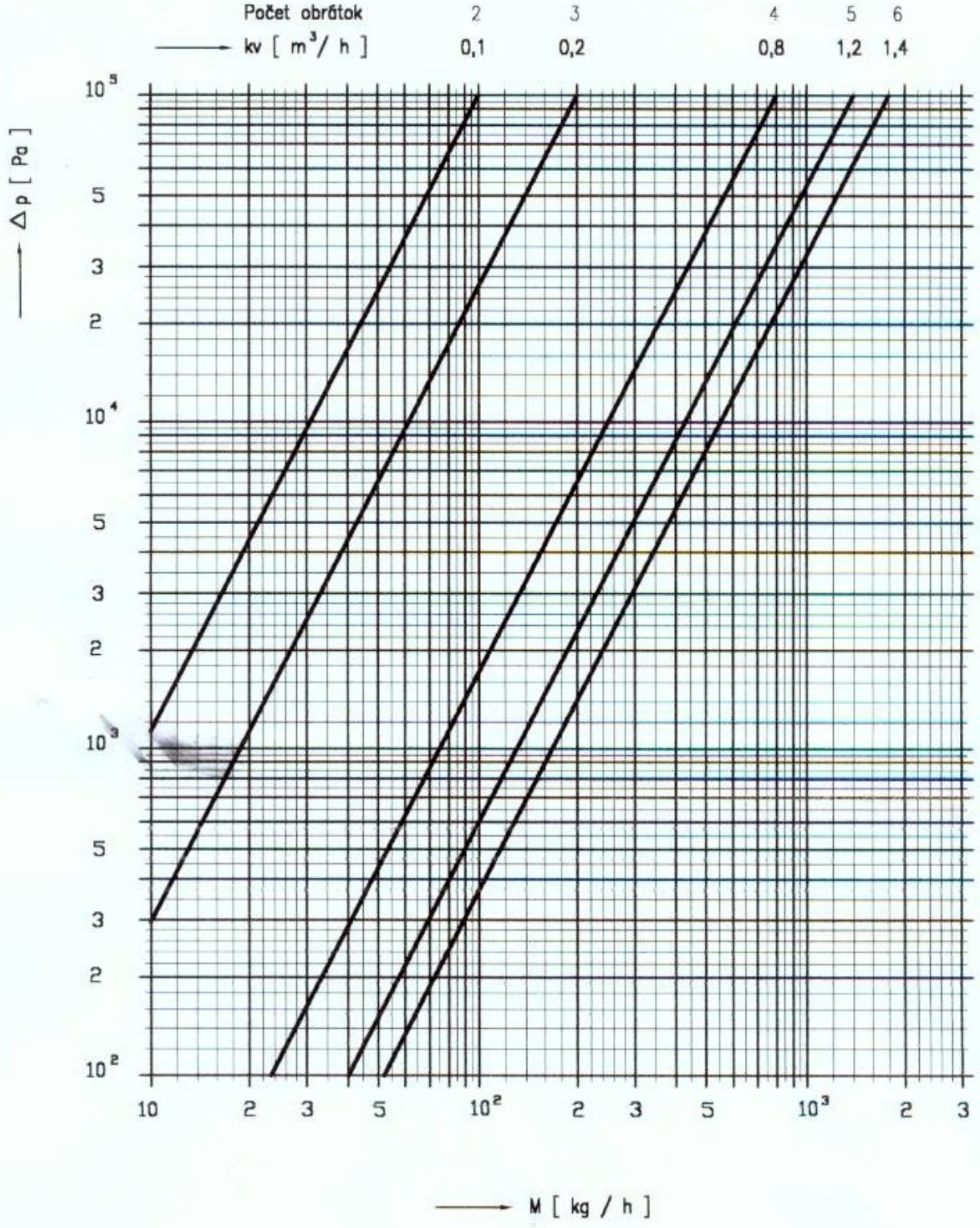
VE-4308A DN 15